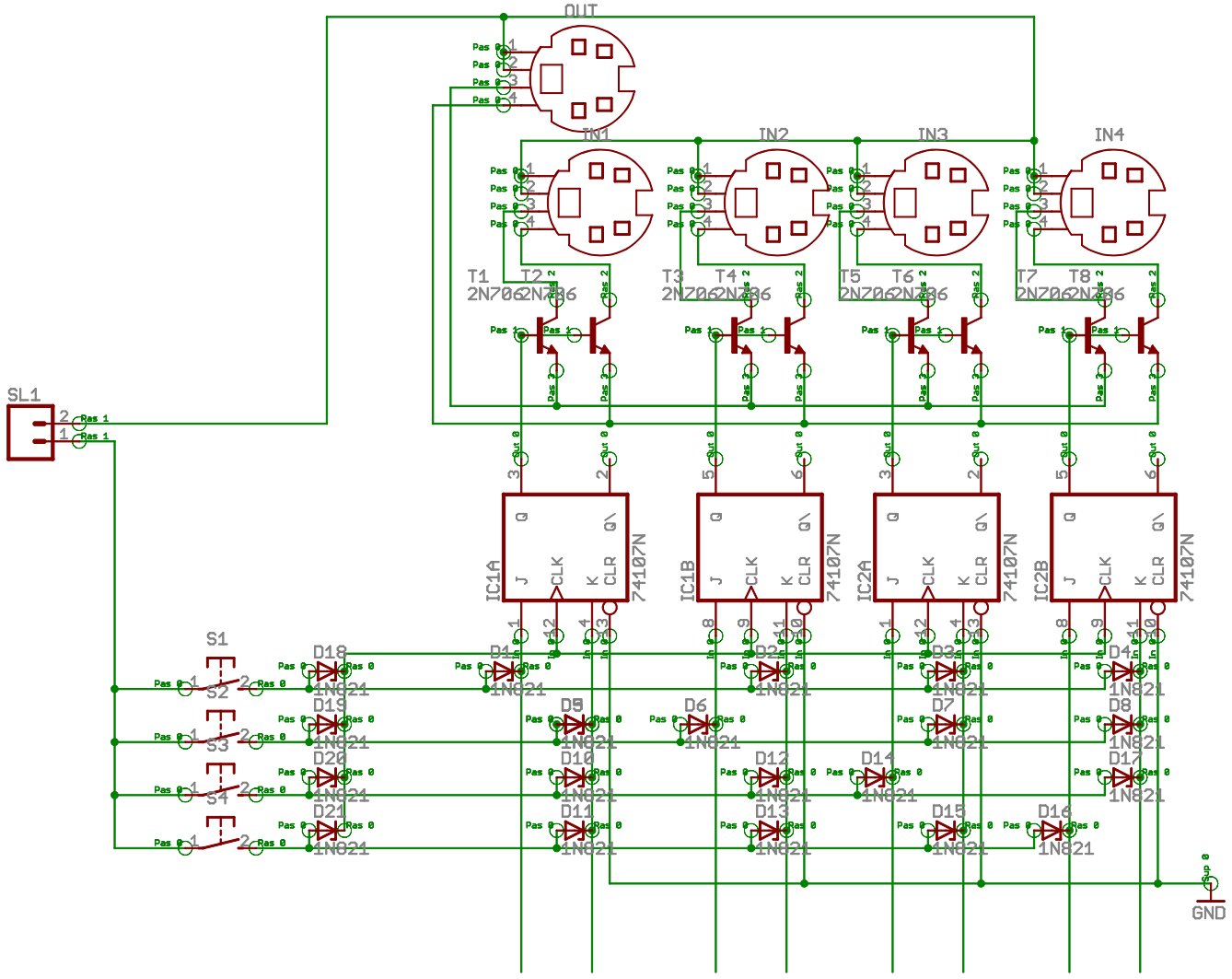
OUT
IN1
IN2
IN3
IN4
T1
T2
T3
T4
T5
T6
T7
T8
2N7062N7006
SL1
IC1A
IC1B
IC2A
IC2B
74107N
S1
S2
S3
S4
D1
D2
D3
D4
D5
D6
D7
D8
D9
D10
D11
D12
D13
D14
D15
D16
D17
D18
D19
D20
D21
1N821
GND